SDF-250

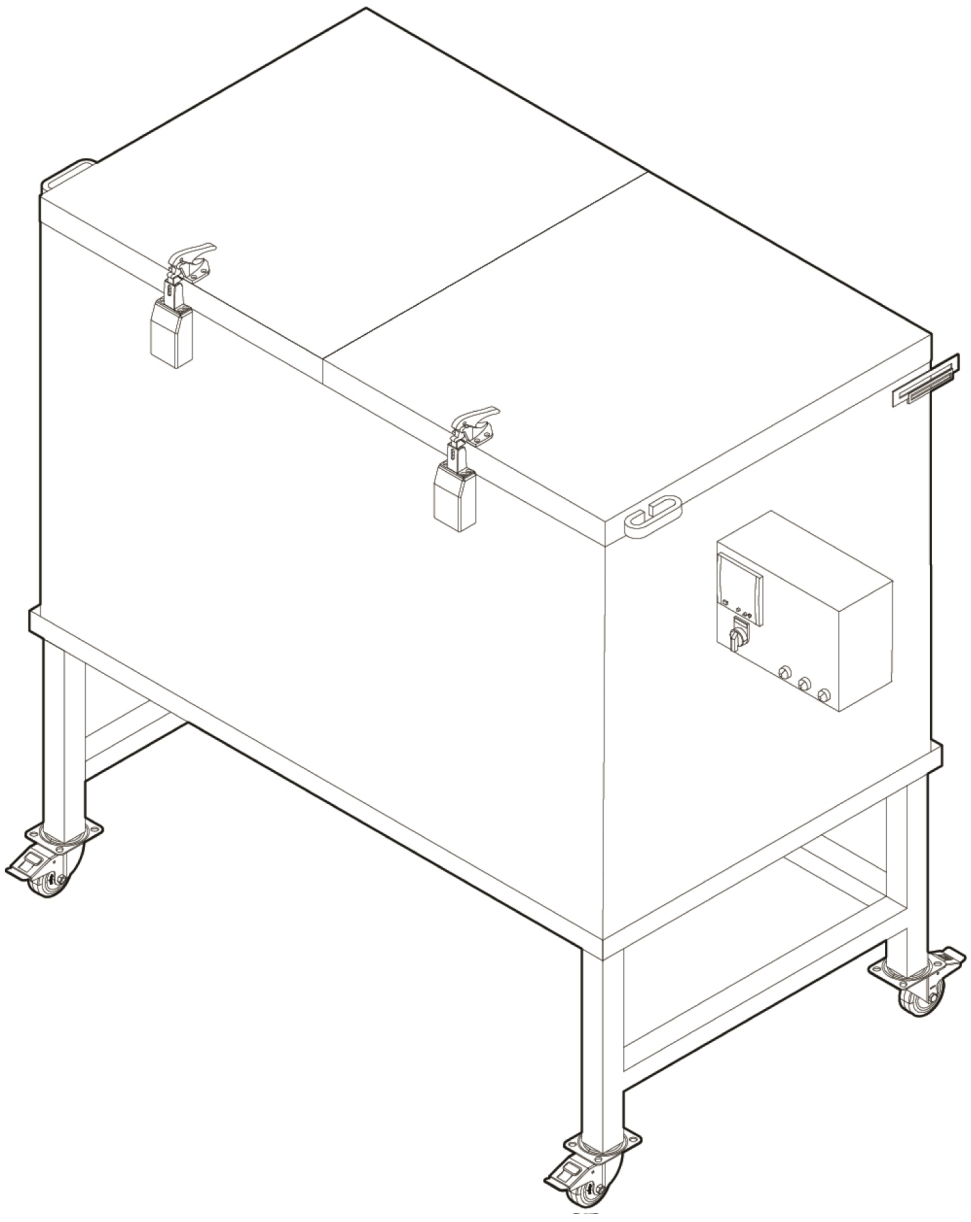

Manual de instrucciones

Traducción del manual original

0448 020 001 ES 20261106

EU DECLARATION OF CONFORMITY

According to
The Low Voltage Directive 2014/35/EU, entering into force 20 April 2016
The Machinery Directive 2006/42/EC, entering into force 17 May 2006

Type of equipment
Electrode Oven

Type designation
PSE-5, PSE-10, SDE-50, SDE-100, SDE-250, SDF-50, SDF-250

Brand name or trademark
ESAB

Manufacturer or his authorised representative
Name, address, and telephone No:
ESAB Group Inc.
2800 Airport Road, Denton, TX 76207
Phone: 1-800-372-2123

The following harmonised standard in force within the EEA has been used in the design:

EN 60335-2-36 Electrical appliances – Safety Part 2-36: Particular requirements for commercial electric cooking ranges, ovens, hobs and hob elements.
EN 60204-1:2018 Safety of machinery – Electrical equipment of machines – Part 1: General requirements.
EN ISO 12100 Safety of machinery – General principles of design – Risk assessment and risk reduction

Additional Information:
Restrictive use, Class A equipment, intended for use in location other than residential.

By signing this document, the undersigned declares as manufacturer, or the manufacturer's authorised representative established within the EEA, that the equipment in question complies with the safety requirements stated above.

Date	**Signature**	**Position**
2023-02-08	Carlos De Lima	Global R&D Standards Expert

CE 2023

1 SEGURIDAD **4**
1.1 Significado de los símbolos **4**
1.2 Precauciones de seguridad **4**
2 INTRODUCCIÓN **5**
2.1 Uso y propósito del horno **5**
3 CARACTERÍSTICAS TÉCNICAS **6**
4 FUNCIONAMIENTO **7**
NÚMEROS DE REFERENCIA **9**
ESQUEMA DEL CABLEADO **10**
PEDIDOS DE REPUESTOS **11**

 © ESAB AB 2026

1 SEGURIDAD

1.1 Significado de los símbolos

Tal como se utilizan en este manual: Significa ¡Atención! ¡Cuidado!

¡PELIGRO!
Significa peligro inmediato que, de no evitarse, provocará de forma inmediata lesiones personales graves o fatales.

¡ADVERTENCIA!
Significa que los riesgos potenciales pueden provocar daños personales, que podrían ser fatales.

¡PRECAUCIÓN!
Significa que los riesgos podrían provocar lesiones personales leves.

¡ADVERTENCIA!
Antes de utilizar la unidad asegúrese de leer y comprender el manual de instrucciones, y siga todas las etiquetas, prácticas de seguridad de la empresa y hojas de datos de seguridad (SDS, por sus siglas en inglés).

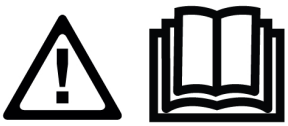

1.2 Precauciones de seguridad



DESCARGAS ELÉCTRICAS: pueden causar la muerte

- Instale la unidad y conéctela a tierra tal y como se explica en el manual de instrucciones.
- No toque piezas o electrodos eléctricamente vivos con la piel directamente, ropa o guantes húmedos.
- Aíslese de la pieza de trabajo y de tierra.
- Asegúrese de que su posición de trabajo es segura.



RIESGO DE INCENDIO

- No lo utilice si el cable de alimentación está roto o si se observa una variación anormal de la temperatura (no recomendada según el manual/la ficha técnica) en el horno, ya que puede provocar un incendio.
- Asegúrese de que no hay materiales inflamables cerca.



SUPERFICIE CALIENTE: las piezas pueden quemar

- No toque las piezas con las manos sin protección.
- Deje que se enfríen antes de manipular o trabajar con el equipo.
- Para manipular las piezas calientes, utilice las herramientas adecuadas o guantes de soldadura aislados para evitar quemaduras.

© ESAB AB 2026

2 INTRODUCCIÓN

2.1 Uso y propósito del horno

La gama **SDF-250** de hornos de secado y almacenamiento son grandes armarios con control de temperatura para el polvo para soldar en entornos industriales típicos. Están diseñados para la carga superior y la eliminación inferior del flux de soldadura. El sencillo controlador digital ajusta y regula la temperatura en un amplio rango para hornear, secar y almacenar. Los calentadores eléctricos integrados en las paredes calientan uniformemente el flux sin necesidad de agitarlo o girarlo. El aislamiento pesado, el diseño industrial resistente, el revestimiento de pintura electrostática de las superficies externas y las pesadas ruedas bloqueables hacen de estos hornos una gran inversión para un uso fácil a largo plazo.

 © ESAB AB 2026

3 CARACTERÍSTICAS TÉCNICAS

	SDF-250
Capacidad máxima	250 kg (551 lb)
Tensión	Trifásica 380-415 V
Frecuencia	50/60 Hz
Salida	7500 W
Temperatura	Termostato digital hasta 400 °C (752 °F)
Dimensiones exteriores (L.×An.×Al., cm)	162 × 82 × 145
Peso (sin electrodos)	230 kg (507 lb)

¡NOTA!
La temperatura de calentamiento del horno se puede ajustar desde la temperatura ambiente hasta 400 °C.

© ESAB AB 2026

4 FUNCIONAMIENTO

¡NOTA!
Confirme que las especificaciones técnicas del producto se corresponden con el suministro eléctrico de su red.

Compruebe la información de tensión y frecuencia, así como que no haya ningún fallo que pueda afectar al funcionamiento del producto.

¡ADVERTENCIA!
Cuando el horno no esté en uso, gire el mando de encendido a la posición "O" y desenchufe el cable de alimentación de la toma de corriente.

- Conecte el enchufe del cable de alimentación del horno a una toma de corriente como se recomienda en la información técnica. Asegúrese de que la toma coincide con el tipo de enchufe del horno.
- Bloquee la puerta después de cargar la cantidad necesaria de flux (hasta 250 kg).
- Para encender el horno, en el panel de control, cambie el mando de encendido a la posición "I".
- Una vez encendido, en función del tipo de horno, es decir, 1Φ se encenderá un piloto verde, o 3Φ se encenderán tres pilotos verdes. Compruebe la conexión eléctrica si los pilotos no se encienden. Consulte la siguiente imagen.

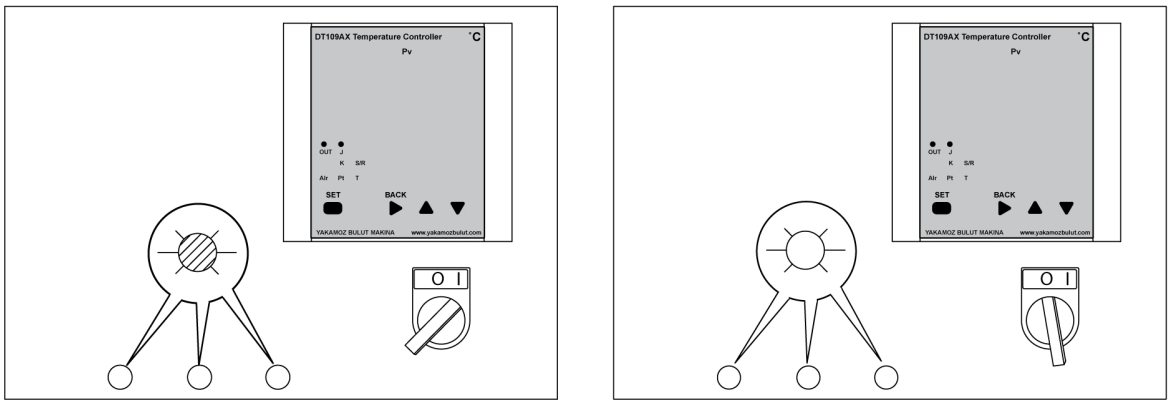

- Ajuste de la temperatura deseada
  - Cuando se encienda la unidad, la pantalla del controlador mostrará la temperatura actual y la temperatura de secado establecida.
  - Mantenga pulsado el botón "SET" durante 2 segundos para modificar la temperatura. Utilice las teclas arriba y abajo para alcanzar la temperatura de consigna deseada. Una vez que la lectura del controlador muestre la temperatura deseada, vuelva a pulsar la tecla "SET".
  - El horno se calienta a la temperatura establecida. Cuando el horno alcanza la temperatura de secado establecida, deja de calentar y la piloto verde se apaga. Cuando la temperatura desciende por debajo de la temperatura de secado establecida, empieza a calentar automáticamente y el piloto verde se enciende.

© ESAB AB 2026

- Abra la válvula de liberación de humedad de la parte superior en las siguientes condiciones. La válvula libera los gases de escape calientes y permite que salga la humedad.
  - Durante el proceso de secado.
  - Antes de abrir la puerta.

> **¡NOTA!**
> Póngase un guante estándar EN 407 antes de abrir la válvula.

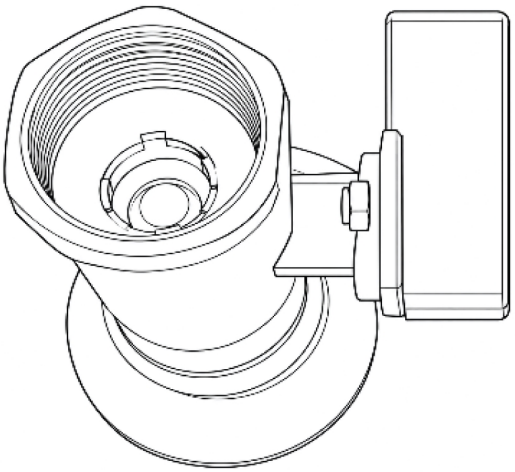



> **¡NOTA!**
> Sustituya el filtro cada 6 meses. Sustitúyalo con más frecuencia si se usa a menudo o si el nivel de contaminación es alto.

- Cierre la válvula de liberación de humedad de la parte superior cuando el ciclo de calentamiento haya finalizado.
- Para utilizar el polvo de soldadura, coloque un cubo de 40-50 cm (15-19 pulg.) de altura con un volumen medio de 20-25 litros (5-6 galones) debajo de la boquilla del horno. Tire con cuidado del brazo inferior para descargar el polvo en el cubo. Cuando el cubo esté lleno o se haya retirado suficiente flux, empuje el brazo hacia atrás.

> **¡NOTA!**
> Póngase un guante estándar EN 407 antes de abrir la válvula.

 © ESAB AB 2026

APÉNDICE

NÚMEROS DE REFERENCIA

Ordering number	Denomination	Type	Notes
0700 100 000	Stationary submerged arc welding powder drying oven	SDF-250	Three phase 380-415 V AC 50/60 Hz

La documentación técnica está disponible en Internet en: **www.esab.com**

 © ESAB AB 2026

ESQUEMA DEL CABLEADO

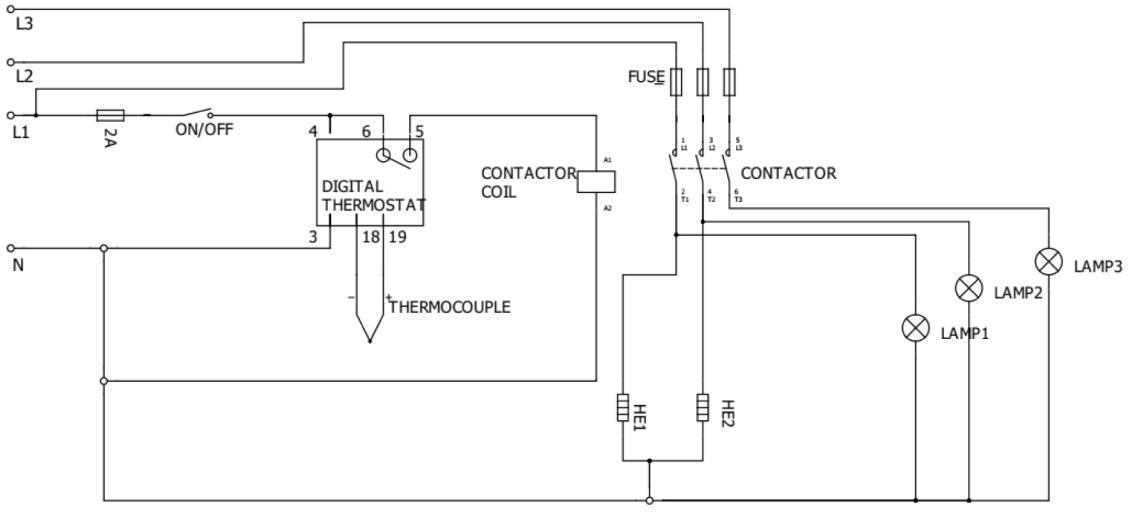

 © ESAB AB 2026

PEDIDOS DE REPUESTOS

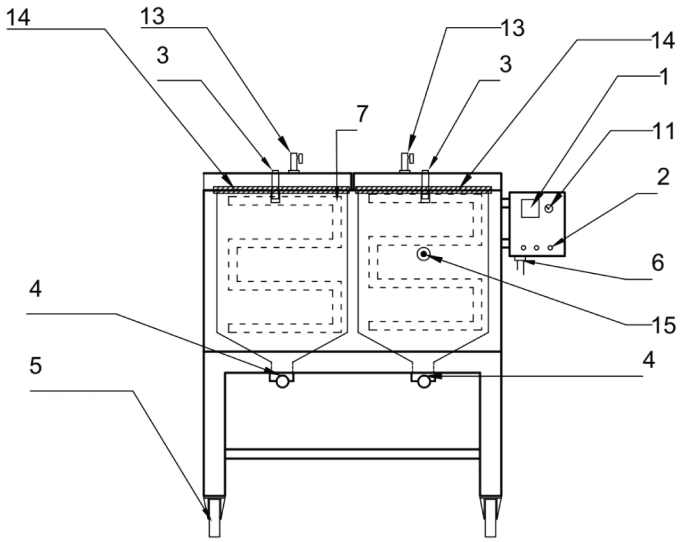

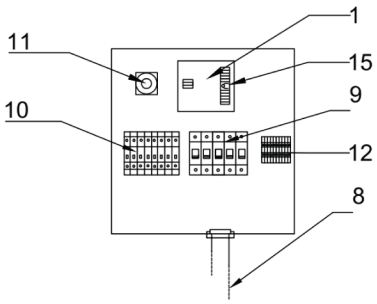

Item no.	Qty.	Ordering number	Description	Notes
1	1	0700 100 002	Digital thermostat	DT-109A
2	3	0700 100 003	Signal lamp	220 V
	3	0700 100 004	Signal lamp	110 V
3	1	0700 100 006	Door handle	
4	1	0700 100 07	Puller arm	
5	2	0700 100 008	Castors without brake	Back
	2	0700 100 009	Castors with brake	Front
6	1	0700 100 031	Cable gland	
7	2	0700 100 011	Heating element	220 V
	2	0700 100 012	Heating element	110 V
8	1	0700 100 013	Power cable with plug	CEE 5x32 A 400 V plug
	1	0700 100 014	Power cable with plug	110 V
9	1	0700 100 015	Fuse (automatic)	10 A
	1	0700 100 016	Fuse (automatic)	2 A
10	1	0700 100 017	Contactor 220V UNI	220 V
	1	0700 100 023	Contactor 110C UNI	110 V
11	1	0700 100 018	Power switch	
12	1	0700 100 019	Terminal	
13	1	0700 100 020	Air valve	
14	1	0700 100 164	Fiberglass wick	SDF-250
15	1	0700 100 165	Thermocouples	

 © ESAB AB 2026

A **WORLD** OF **PRODUCTS** AND **SOLUTIONS.**



Para obtener información de contacto, visite esab.com

ESAB AB, Lindholmsallén 9, Box 8004, 402 77 Gothenburg, Sweden, Phone +46 (0) 31 50 90 00

manuals.esab.com